SKATS "A"
BK-5

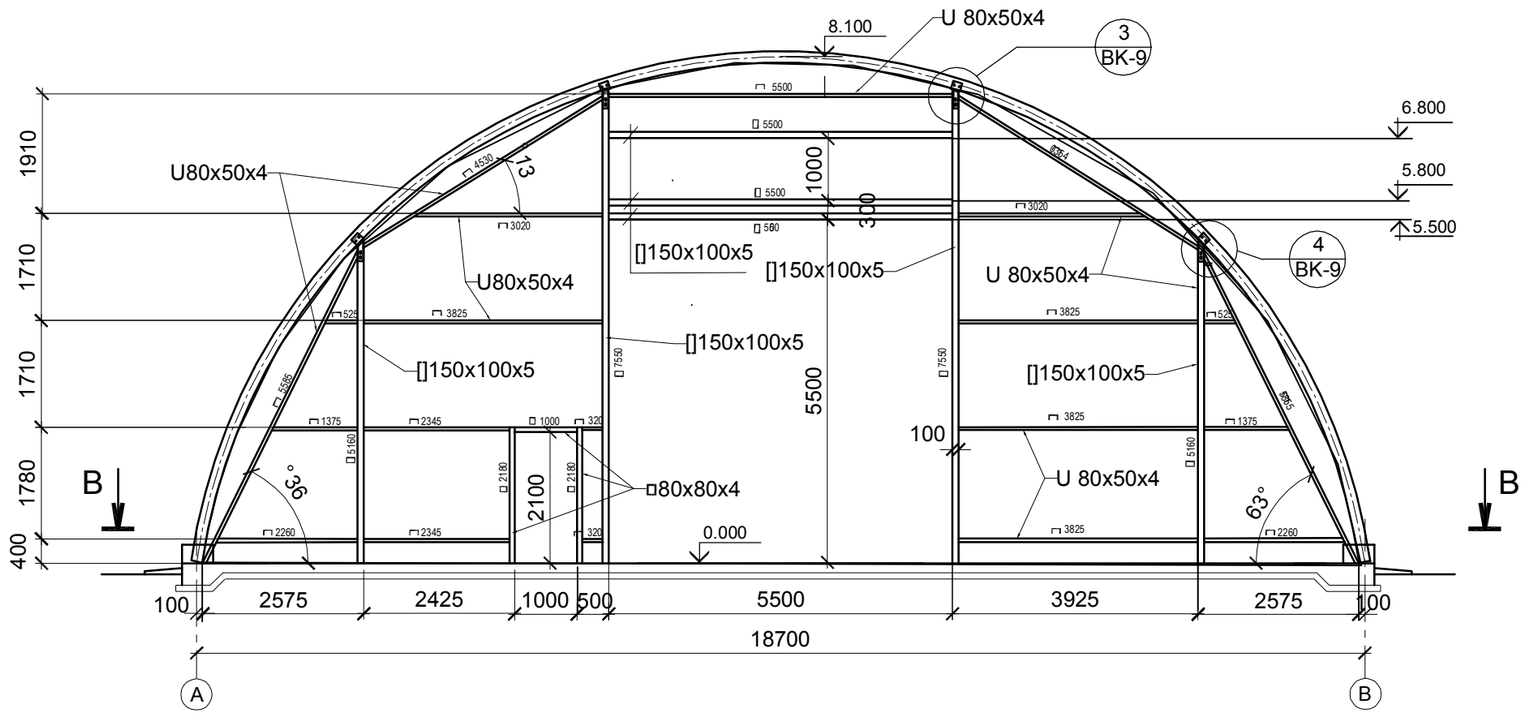

GRIEZUMS B-B

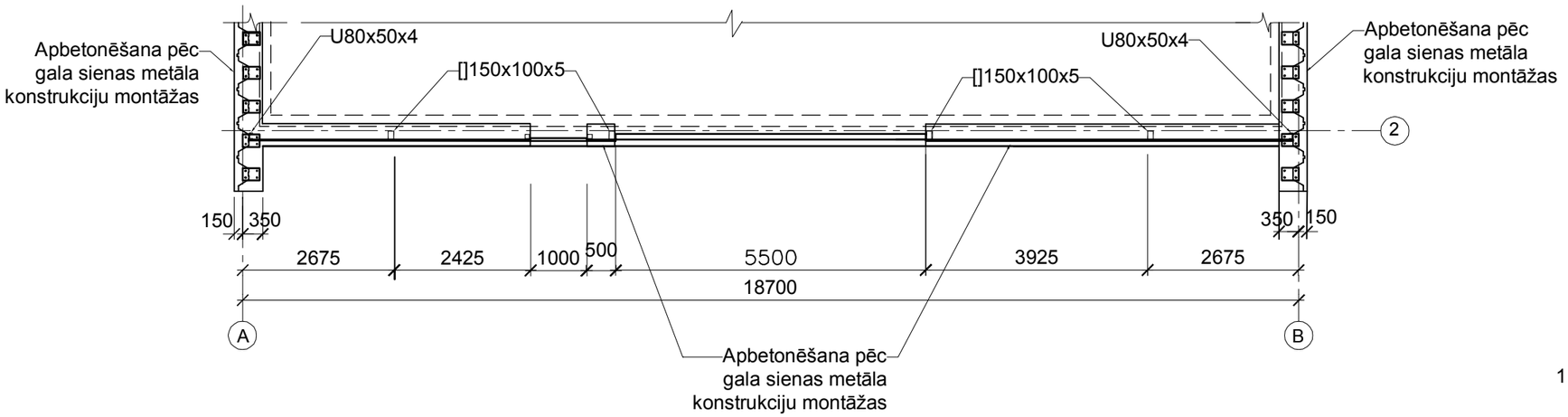

1. VISPĀRĪGIE NORĀDĪJUNI SK. BK-1.

Arhīva reģistrācijas Nr. :				Pasūtītājs: JELGAVAS RAJONA GLŪDAS PAGASTA zemnieku saimniecība "BALTAIŅI"	Pasūtījums: 02-U/2022 - BK
Paraksts un datums:					
				Objekts: Lauksaimniecības mašīnu un tehnikas novietnes jaunbūve "BALTAIŅI", GLŪDAS pagasts, Jelgavas novads	Stadija: BP; Lapa: BK-6; Lapu sk.:
					Mērogs: 1:100
"BK" DAĻAS VAD.	I.FOKOVA		03.02.2022.	Lapas nosaukums: SKATS "A"	SIA "KOMPĀNIJA AVOTIŅI"
IZSTRĀDĀJA	I.FOKOVA		03.02.2022.		VRN 40003077493
					BŪVKOMERSANTA Reģ. Nr.7323-R
					+371 67139532 info@avotini.lv

SASKAŅOTS:
JAUNAIS INV.Nr.
PARAKSTS UN DATUMS
ORIG.INVENT.Nr.

A3